54168-EN - MANUAL - Triple Light with Detachable Tripod - 2000 LM - BLUE

Energizer®

TRIPLE-HEADED PORTABLE WORK LIGHT

USER MANUAL **ENGLISH**

IMPORTANT SAFETY INSTRUCTIONS AND INSTALLATION GUIDE

READ ALL INSTRUCTIONS

- All Safety and Operating instructions in this manual must be followed before using this product.
- Follow all safeguards stated in the manual, in addition to normal safety precautions in working with electrical devices. Always follow basic safety precautions to reduce the risk of fire, electric shock and personal injury.
- Do not place near any heat source.
- To reduce the risk of electrical shock, do not put in water or other liquid.
- Do not place or store product where it can fall or be pulled into a tub or sink.
- Do not crush or incinerate.
- Do not insert foreign objects into this product.
- To reduce the risk of fire, keep away from combustible materials while in operation.
- To reduce the risk of injury, close supervision is necessary when this product is used near children.
- Do not attempt to repair, disassemble or modify under any circumstances.
- Do not smother lamp or place it near anything flammable.
- When folding the light blades to shut the unit, make sure lights are OFF. Do not turn lights ON while blades are collapsed and facing inward.

MAINTENANCE AND CARE

Maintenance of this Work Light is minimal. Regularly clean the lens with a non-abrasive cleaning cloth. The same care should be provided for the stand.

⚠ WARNING: RISK OF SHOCK

House electric current can cause painful shock or serious injury unless handled properly.

⚠ WARNING

Changes or modifications to this unit not expressly approved by the party responsible for compliance could void the user's authority to operate the equipment.

Parts included

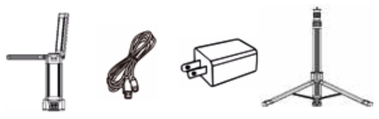

Rechargeable Work Light | USB-C Cable | 2 Amp 5 Volt USB Charger | Tripod

NOTE: Parts not shown to actual size.

SPECIFICATIONS

USB: 5V 2A
CRI: >80
Lumens: Low: 700 / Medium: 1000 / High: 2000
CCT: 6708 K
Life: 15,000hrs
Run Time: Low:8.5 hrs. / Medium: 3.5 hrs. / High: 2 hrs.
Charging Time: 6 hrs.
Operating Temperature: 32°F - 122°F
Battery Non-replaceable: Li-ion 3.7V 4000mAh

NOTE: Battery indicators located in front of the work light must be fully lit to indicate full charge.

ASSEMBLY

1. SETTING UP THE TRIPOD

Push the bottom button to extend the tripod (Fig. 1) and open legs (Fig. 2).

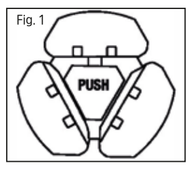

Fig. 1

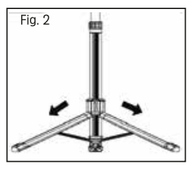

Fig. 2

HEIGHT ADJUSTMENT

Rotate the height adjustment knobs counterclockwise to loosen them and pull up the tripod to the desired height. Rotate the height adjustment clockwise to secure the tripod in place.

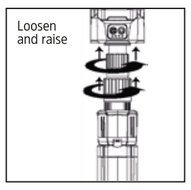

Loosen and raise

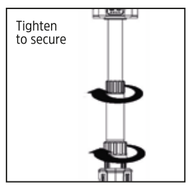

Tighten to secure

2. ATTACHING THE LAMP HEAD TO THE TRIPOD

Screw in Work Light clockwise to set into place (Fig. 3).

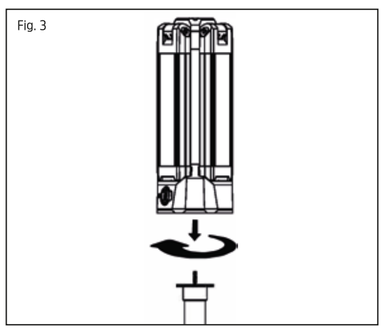

Fig. 3

3. ADJUSTING THE WORK LIGHT BLADES

Gently rotate the Work Light Blades to the desired angle (Fig. 4).

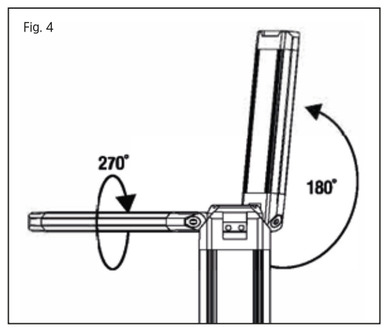

Fig. 4

NOTE: When folding the light blades to shut the unit, make sure lights are OFF. Do not tum lights ON while blades are collapsed and facing inward.

4. USING THE BUILT-IN HOOK, MAGNETS AND STANDARD TRIPOD MOUNT

Mounting options are located at the bottom of the Work Light.

Extend out the hook and hang on a secure location (Fig. 5).

Use integrated magnets to mount on metal surface (Fig. 6).

Screw onto included tripod or a standard 1/4-inch mount (Fig. 7).

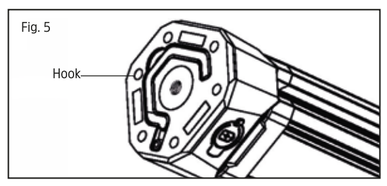

Fig. 5

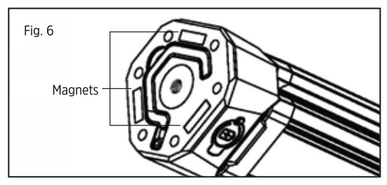

Fig. 6

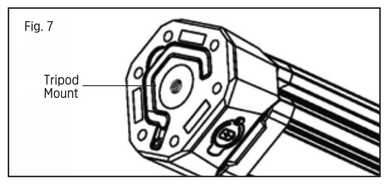

Fig. 7

OPERATING INSTRUCTIONS

1. CHANGE LIGHT SETTINGS

Brightness settings

Touch the button ⏻ to turn on and cycle through the brightness settings (Fig. 8).

- Press power button once for LOW
- Press again for MEDIUM
- Press again for HIGH
- Press again for OFF

When not using, make sure light is OFF.

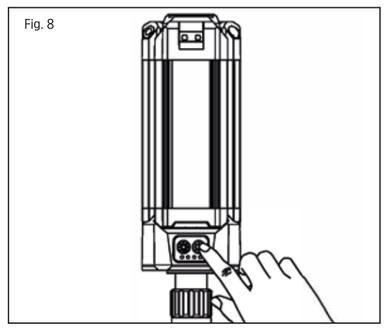

Fig. 8

Color Temperature Settings

Touch the button ☼ to switch between Cool White (4000K) and Daylight (6500K) (Fig. 9).

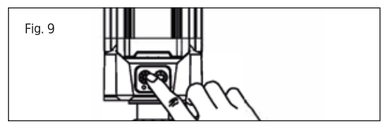

Fig. 9

2. CHARGING THE WORK LIGHT

To fully charge the light, plug included USB-C cable and power supply into charging port (Fig.10). Charge time is approximately 4 hours or until all four charging indicators are lit. Charge time may vary.

NOTE: Make sure charging port protector is securely closed when not charging to minimize debris and moisture.

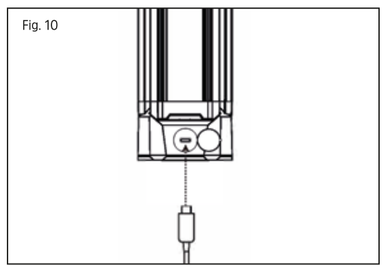

Fig. 10

3. BATTERY INDICATOR LIGHTS

Battery indicator lights will blink while charging. All lights will be lit when plugged in and fully charged (Fig. 11).

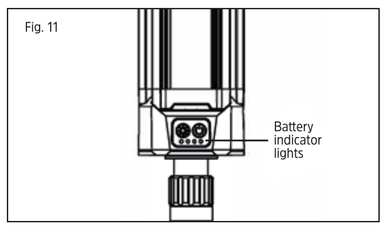

Fig. 11

© 2023 **Energizer.** Energizer and certain graphic designs are trademarks of **Energizer Brands, LLC** and related subsidiaries and are used under license by CJ Global Inc. All other brand names are trademarks of their respective owners. Neither CJ Global Inc. nor **Energizer Brands, LLC** is affiliated with the respective owners of their trademarks.

Made in China

MANUEL DE L'UTILISATEUR **FRANÇAIS**

INSTRUCTIONS DE SÉCURITÉ IMPORTANTES ET GUIDE D'INSTALLATION

LIRE TOUTES LES INSTRUCTIONS

- Toutes les instructions de sécurité et d'utilisation de ce manuel doivent être suivies avant d'utiliser ce produit.
- Suivez toutes les mesures de protection énoncées dans le manuel, en plus des précautions de sécurité normales dans le travail avec des appareils électriques. Suivez toujours les précautions de sécurité de base pour réduire le risque d'incendie, de choc électrique et de blessures corporelles.
- Ne placez pas près d'une source de chaleur.
- Pour réduire le risque de choc électrique, ne mettez pas d'eau ou autre liquide.
- Ne placez pas ou n'entreposez pas ce produit dans un endroit où il pourrait tomber ou être jeté dans une baignoire ou un évier.
- Ne pas écraser ou incinérer.
- N'insérez pas d'objets étrangers dans ce produit.
- Pour réduire le risque d'incendie, tenez-le à l'écart de matériaux combustibles pendant l'utilisation.
- Pour réduire le risque de blessures, une surveillance étroite est nécessaire lorsque ce produit est utilisé près des enfants.
- N'essayez dans aucun cas de réparer, démonter ou modifier ce produit.
- Ne couvrez pas la lampe et ne la placez pas près de produits ou d'objets inflammables.
- Lorsque vous pliez les lames d'éclairage pour éteindre l'appareil, assurez-vous que les lumières sont éteintes. N'allumez pas les lumières pendant que les lames sont affalées et tournées vers l'intérieur.

SOINS ET ENTRETIEN

L'entretien de cette lumière de travail est minimal. Nettoyez régulièrement la lentille avec un chiffon de nettoyage non abrasif. Le même soin devrait être fourni pour le support.

⚠ AVERTISSEMENT : RISQUE DE CHOC ÉLECTRIQUE

Le courant électrique domestique peut causer un choc douloureux ou des blessures graves s'il n'est pas manipulé correctement.

⚠ AVERTISSEMENT

Les changements ou les modifications sur cette unité non expressément approuvées par la partie responsable de la conformité pourraient annuler l'autorisation de l'utilisateur d'utiliser l'équipement

Pièces incluses

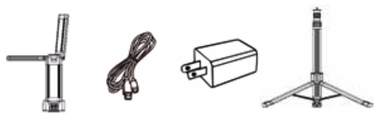

Lampe de travail rechargeable | Câble USB-C | Chargeur USB 2 A 5 V | Trépied

NOTE: Parts not shown to actual size.

SPECIFICATIONS

USB : 5V 2A
CRI : >80
Lumens : Basse puissance: 700 /Moyenne puissance: 1000 / Haute puissance : 2000
CCT : 6708 K
Vie utile : 15,000h
Temps de fonctionnement : Bas : 8.5 h / Moyen : 3.5 h / Haut : 2 h
Temps de charge : 6 heures
Température de fonctionnement: 32°F - 122°F
Batterie non remplaçable : Li-ion 3.7V 4000mAh

NOTE: Les indicateurs de batterie situés devant la lumière de travail doivent être entièrement allumés pour indiquer la charge complète.

ASSEMBLAGE

1. INSTALLATION DU TRÉPIED

Appuyez sur le bouton inférieur pour étendre le trépied (Fig. 1) et ouvrir les pieds (Fig. 2).

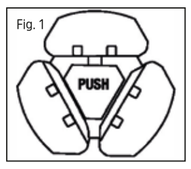

Fig. 1

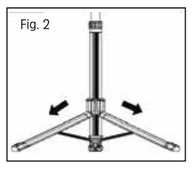

Fig. 2

RÉGLAGE DE LA HAUTEUR

Faites tourner les boutons de réglage de la hauteur dans le sens antihoraire pour les desserrer et tirer vers le haut du trépied jusqu'à atteindre la hauteur souhaitée. Faites tourner le réglage de la hauteur dans le sens des aiguilles d'une montre pour fixer le trépied en place.

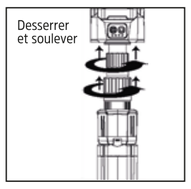

Desserrer et soulever

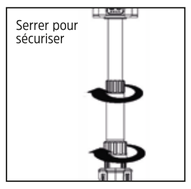

Serrer pour sécuriser

2. FIXATION DE LA TÊTE DE LA LAMPE AU TRÉPIED

Serrez dans le sens des aiguilles d'une montre pour le mettre en place (Fig. 3).

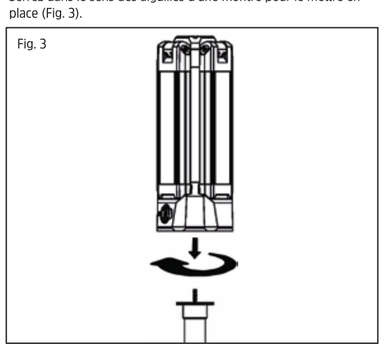

Fig. 3

3. RÉGLAGE DES LAMES DE LA LUMIÈRE DE TRAVAIL

Faites tourner doucement les lames de la lumière de travail à l'angle souhaité (Fig. 4).

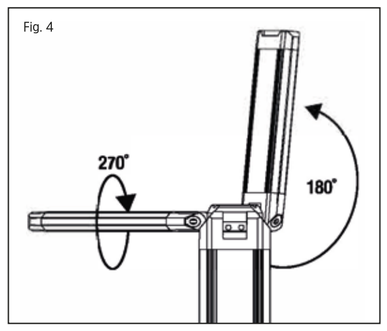

Fig. 4

REMARQUE : Lorsque vous pliez les lames de la lumière pour fermer l'appareil, assurez-vous que les lumières sont éteintes. Ne pas allumer les lumières pendant que les lames sont affalées et orientées vers l'intérieur.

4. UTILISATION DU CROCHET INTÉGRÉ, DES AIMANTS ET DU SUPPORT DE TRÉPIED STANDARD

Les options de fixations sont situées au bas de la lumière de travail.

Étendez le crochet et accrochez à un endroit sécurisé (Fig. 5).

Utilisez les aimants intégrés pour fixer sur une surface métallique (Fig. 6).

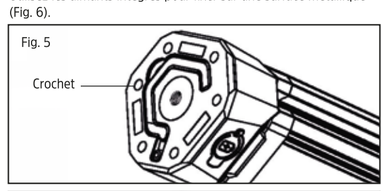

Fig. 5

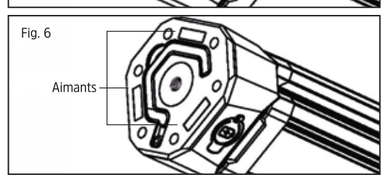

Fig. 6

Vissez sur le trépied inclus ou sur un support standard de 1/4 de pouce (Fig. 7).

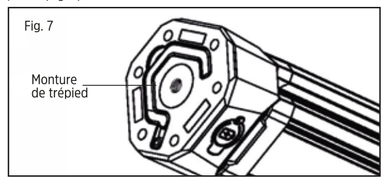

Fig. 7

MODE D'EMPLOI

1. MODIFIER LES PARAMÈTRES D'ÉCLAIRAGE

Réglages de luminosité

Touchez le bouton ⏻ pour activer et parcourir les réglages de luminosité (Fig. 8).

- Appuyez sur le bouton d'alimentation une fois pour BAS
- Appuyez à nouveau pour MOYEN
- Appuyez à nouveau pour HAUT
- Appuyez à nouveau pour ÉTEINDRE

Lorsque vous ne l'utilisez pas, assurez-vous que la lumière soit éteinte.

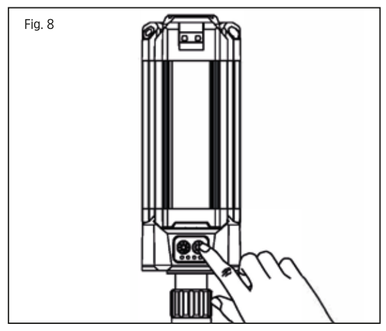

Fig. 8

Réglages de la température de couleur

Touchez le bouton ☼ pour basculer entre le blanc froid (4000K) et la lumière du jour (6500K) (Fig. 9).

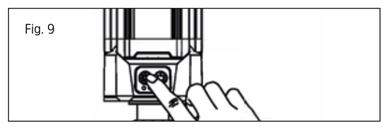

Fig. 9

2. CHARGEMENT DE LA LUMIÈRE DE TRAVAIL

Pour charger complètement la lumière, branchez le câble USB-C inclus et la source d'alimentation électrique dans le port de charge (Fig.10).

Le temps de charge est d'environ 4 heures ou jusqu'à ce que les quatre indicateurs de charge soient allumés. Le temps de charge peut varier.

REMARQUE : Assurez-vous que le protecteur du port de charge soit bien fermé lorsque vous ne chargez pas pour minimiser les débris et l'humidité.

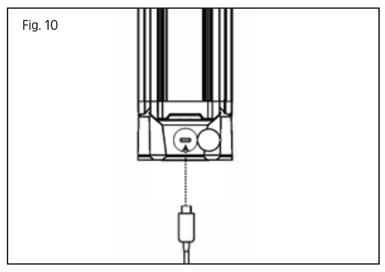

Fig. 10

3. VOYANTS INDICATEURS DE BATTERIE

Les voyants de batterie clignoteront pendant la charge. Toutes les lumières resteront allumées lorsqu'elles seront branchées et complètement chargées (Fig. 11).

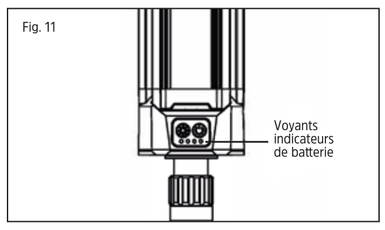

Fig. 11

© 2023 **Energizer.** Energizer and certain graphic designs are trademarks of **Energizer Brands, LLC** and related subsidiaries and are used under license by CJ Global Inc. All other brand names are trademarks of their respective owners. Neither CJ Global Inc. nor **Energizer Brands, LLC** is affiliated with the respective owners of their trademarks.

Fabriqué en Chine

MANUAL DE USUARIO **ESPAÑOL**

INSTRUCCIONES DE SEGURIDAD IMPORTANTES Y GUÍA DE INSTALACIÓN

LEER TODAS LAS INSTRUCCIONES

- Las instrucciones de seguridad y funcionamiento de este manual deben seguirse antes de usar este producto.
- Siga todas las medidas de seguridad indicadas en el manual, además de las precauciones de seguridad normales al trabajar con dispositivos eléctricos. Siempre siga las precauciones básicas de seguridad para reducir el riesgo de incendio, descargas eléctricas y lesiones personales.
- No colocar cerca de fuentes de calor.
- Para reducir el riesgo de descarga eléctrica, no ponga agua ni otro líquido.
- No coloque ni guarde el producto donde pueda caerse o ser tirado en una bañera o fregadero.
- No aplastar ni incinerar.
- No inserte objetos extraños en este producto.
- Para reducir el riesgo de incendio, manténgalo alejado de materiales combustibles mientras esté en funcionamiento.
- Para reducir el riesgo de lesiones, es necesaria una estrecha supervisión cuando este producto es utilizado cerca de niños.
- No intente reparar, desmontar o modificar bajo ninguna circunstancia.
- No cubra la lámpara ni la coloque cerca de productos u objetos inflamables.
- Cuando pliegue las aspas de luz para apagar la unidad, asegúrese de que las luces estén apagadas. No encienda las luces mientras las aspas están plegadas y mirando hacia adentro.

MANTENIMIENTO Y CUIDADO

El mantenimiento de esta luz de trabajo es mínimo. Limpie regularmente la lente con un paño de limpieza no abrasivo. Se debe proporcionar el mismo cuidado para el soporte.

⚠ ADVERTENCIA: RIESGO DE DESCARGA ELÉCTRICA.

La corriente eléctrica doméstica puede causar una descarga eléctrica dolorosa o lesiones graves si no es manejada adecuadamente.

⚠ ADVERTENCIA:

Los cambios o modificaciones en esta unidad no aprobados expresamente por la parte responsable del cumplimiento podrían anular la autoridad del usuario para operar el equipo.

Piezas incluídas

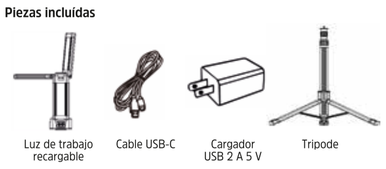

Luz de trabajo recargable | Cable USB-C | Cargador USB 2 A 5 V | Trípode

NOTA: Las piezas que se muestran no son a tamaño real.

ESPECIFICACIONES

USB: 5V 2A
CRI: >80
Lúmenes: Potencia baja: 700 / Potencia media: 1000 / Potencia alta: 2000
CCT : 6708 K
Vida útil: 15,000 hrs.
Tiempo de funcionamiento: Potencia baja: 8.5 hrs. Potencia media: 3.5 hrs. / Potencia alta: 2 hrs.
Tiempo de carga: 6 hrs.
Temperatura de funcionamiento: 32°F - 122°F
Batería no reemplazable: Li-ion 3.7V 4000 mAh

NOTA: Los indicadores de batería ubicados frente a la luz de trabajo deben estar completamente encendidos para indicar la carga completa.

MONTAJE

1. INSTALACIÓN DEL TRÍPODE

Pulse el botón inferior para extender el trípode (Fig. 1) y abrir las patas (Fig. 2).

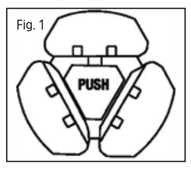

Fig. 1

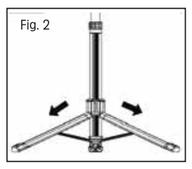

Fig. 2

AJUSTE DE LA ALTURA

Gire las perillas de ajuste de altura en sentido contrario a las agujas del reloj para aflojarlas y tire del trípode hacia arriba hasta la altura deseada. Gire el ajuste de altura en el sentido de las agujas del reloj para asegurar el trípode en su lugar.

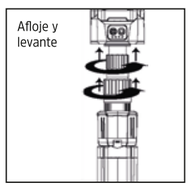

Afloje y levante

Apriete para asegurar

2. FIJACIÓN DEL CABEZAL DE LA LÁMPARA AL TRÍPODE

Ajuste el cabezal girándolo en el sentido de las agujas del reloj para fijarlo en su lugar (Fig. 3).

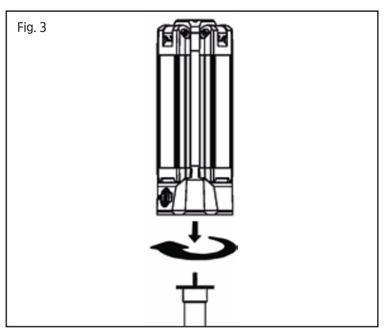

Fig. 3

3. AJUSTE DE LAS ASPAS DE LA LUZ DE TRABAJO

Gire suavemente las aspas de la luz de trabajo hasta llegar el ángulo deseado (Fig. 4).

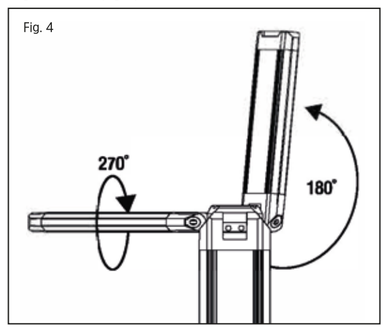

Fig. 4

NOTA: Cuando pliegue las aspas de luz para apagar la unidad, asegúrese de que las luces estén APAGADAS. No encienda las luces mientras las aspas están plegadas y mirando hacia adentro.

4. USO DEL GANCHO INCORPORADO, DE LOS IMANES Y DEL SOPORTE DE TRÍPODE ESTÁNDARD

Las opciones de montaje se encuentran en la parte inferior de la luz de trabajo.

Extienda el gancho y cuelgue en un lugar seguro (Fig. 5).

Utilice los imanes integrados para montar sobre una superficie metálica (Fig. 6).

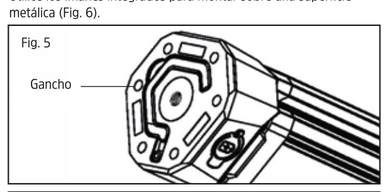

Fig. 5

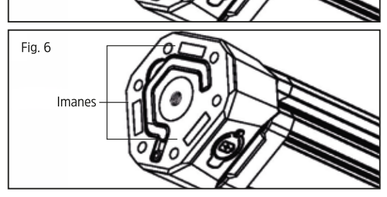

Fig. 6

Atornille al trípode incluido a un soporte estándar de 1/4 de pulgada (Fig. 7).

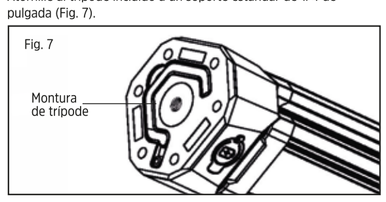

Fig. 7

INSTRUCCIONES DE FUNCIONAMIENTO

1. CAMBIAR LA CONFIGURACIÓN DE LUZ

Ajustes de brillo

Toque el botón ⏻ para encender y recorrer los ajustes de brillo (Fig. 8).

- Presione el botón de encendido una vez para BAJO
- Presione nuevamente para MEDIO
- Presione nuevamente para ALTO
- Presione nuevamente para APAGAR

Cuando no la utilice, asegúrese de que la luz esté apagada.

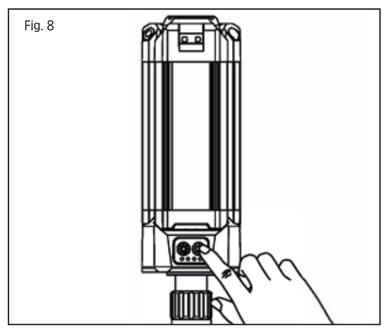

Fig. 8

Ajustes de temperatura de color

Toque el botón ☼ para cambiar entre blanco frío (4000K) y luz diurna (6500K) (Fig. 9).

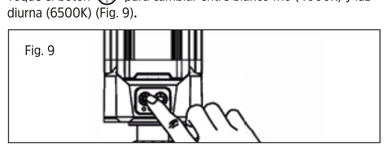

Fig. 9

2. CARGA DE LA LUZ DE TRABAJO

Para cargar completamente la luz, conecte el cable USB-C incluido y la fuente de alimentación al puerto de carga (Fig.10).

El tiempo de carga es de aproximadamente 4 horas o hasta que se enciendan los cuatro indicadores de carga. El tiempo de carga puede variar.

NOTA: Asegúrese de que el protector del puerto de carga esté bien cerrado cuando no se está cargando para minimizar los residuos y la humedad.

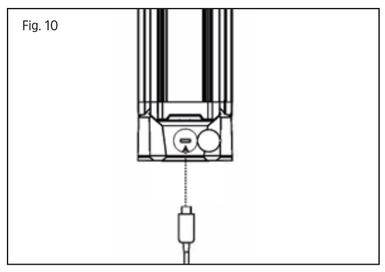

Fig. 10

3. LUCES INDICADORAS DE BATERÍA

Las luces indicadoras de batería parpadearán mientras se cargan. Todas las luces se encenderán cuando estén enchufadas y completamente cargadas (Fig. 11).

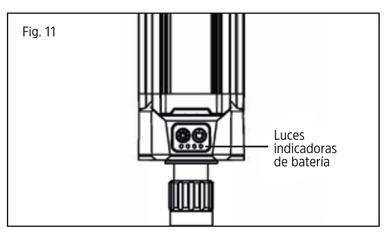

Fig. 11

© 2023 **Energizer.** Energizer y determinados diseños gráficos son marcas registradas de **Energizer Brands, LLC** y subsidiarias relacionadas y se utilizan bajo licencia por CJ Global Inc. Todos los demás nombres de marcas son marcas comerciales de sus respectivos propietarios. Ni CJ Global Inc. ni **Energizer brands, LLC** están afiliada con los respectivos titulares de las marcas.

Hecho en China

OPEN 495 x 630 mm / CLOSED 82,5 x 210